> PSA INOX-STAR <
> PSA VRS <
per 1-2 persone

IT

Punto di ancoraggio per
sistemi anticaduta (PSA)

Istruzioni d'uso

Le presenti istruzioni per l'uso / dichiarazione del produttore devono essere conservate per l'intera durata di utilizzo e recapitate unitamente al prodotto.

TRADUZIONE DELLE ISTRUZIONI D'USO ORIGINALI

RUD Ketten
Rieger & Dietz GmbH u. Co. KG
73432 Aalen
Tel. +49 7361 504-1370
sling@rud.com
www.rud.com

RUD-Art.-Nr.: 7905319-IT V08 - 06.024

golfare inossidabile
in acciaio duplex
PSA INOX-STAR
per 1-2 persone
M16
M20

VIP-Eye bolt
PSA VRS
per 1-2 persone
M16 / 5/8"-11 UNC
M20 / 3/4"-10 UNC

Basi della certificazione:
DIN CEN / TS 16415:2013-04,
EN 795:2012-10,
DIN EN 50308 2004 Abs. 4.5,
OSHA 1926.502 (d)(15)

Altre norme: AS/NZS 5532:2013

Ente notificante: No. codice: **0299**
FB PSA Prüf- und Zertifizierungsstelle im DGUV Test
Zwengenberger Straße 68
42781 Haan

RUD

Dichiarazione di conformità

Produttore: **RUD Ketten**
Rieger & Dietz GmbH u. Co. KG
Friedensinsel
73432 Aalen

Con la presente, sulla base dei test effettuati in conformità con il principio DGUV 300-003 (versione gennaio 2015), dichiariamo che il sistema di ancoraggio descritto qui di seguito, in base al suo progetto, al modello costruttivo e alla versione da noi commercializzata, è conforme ai requisiti fondamentali previsti dalla direttiva 2001/95/CE in materia di sicurezza e salute.
In caso di modifica del sistema di ancoraggio senza la nostra approvazione, la presente dichiarazione perde la sua validità.

Definizione prodotto: Punto di ancoraggio PSA-INOX
per il fissaggio di un dispositivo di protezione individuale ai sensi della norma DIN EN 795: 2012-10 e DIN EN CEN/TS 16415: 2013-04

Sono state applicate le seguenti normative armonizzate:

DIN CEN/TS 16415 : 2013-04	DIN EN 50308 : 2004
DIN EN 795 : 2012-10	DIN EN ISO 12100 : 2011-03
EN 365 : 2004-12	

In aggiunta sono state applicate le seguenti normative nazionali e specificazioni tecniche:

AS/NZS 5532 : 2013	DGUV-R 112-198 : 2019-09
OSHA 1926.502	

Ente notificante: Commissione tecnica "Sistemi protezione individuale" - ente di prova e certificazione della mutua assicuratrice contro gli incidenti sul lavoro - cod. certificato: **0299**

La persona delegata della composizione della documentazione di conformità:
Michael Betzler, RUD Ketten, 73432 Aalen

Aalen, den 20.04.2018 Hermann Kolb, Bereichsleitung MA

RUD

Dichiarazione di conformità

Produttore: **RUD Ketten**
Rieger & Dietz GmbH u. Co. KG
Friedensinsel
73432 Aalen

Con la presente, sulla base dei test effettuati in conformità con il principio DGUV 300-003 (versione gennaio 2015), dichiariamo che il sistema di ancoraggio descritto qui di seguito, in base al suo progetto, al modello costruttivo e alla versione da noi commercializzata, è conforme ai requisiti fondamentali previsti dalla direttiva 2001/95/CE in materia di sicurezza e salute.
In caso di modifica del sistema di ancoraggio senza la nostra approvazione, la presente dichiarazione perde la sua validità.

Definizione prodotto: Punto di ancoraggio PSA-VRS
per il fissaggio di un dispositivo di protezione individuale ai sensi della norma DIN EN 795: 2012-10 e DIN EN CEN/TS 16415: 2013-04

Sono state applicate le seguenti normative armonizzate:

DIN CEN/TS 16415 : 2013-04	DIN EN 50308 : 2004
DIN EN 795 : 2012-10	DIN EN ISO 12100 : 2011-03
EN 365 : 2004-12	

In aggiunta sono state applicate le seguenti normative nazionali e specificazioni tecniche:

AS/NZS 5532 : 2013	DGUV-R 112-198 : 2019-09
OSHA 1926.502	

Ente notificante: Commissione tecnica "Sistemi protezione individuale" - ente di prova e certificazione della mutua assicuratrice contro gli incidenti sul lavoro - cod. certificato: **0299**

La persona delegata della composizione della documentazione di conformità:
Michael Betzler, RUD Ketten, 73432 Aalen

Aalen, den 20.04.2018 Hermann Kolb, Bereichsleitung MA

Leggere attentamente le istruzioni d'uso prima dell'utilizzo del punto d'ancoraggio per sistemi anticaduta (PSA INOX-STAR / PSA VRS per 1-2 persone). Accertarsi che tutte le indicazioni siano state recepite. L'inosservanza delle istruzioni d'uso può comportare danni a persone o oggetti ed escludere ogni forma di garanzia.

1 Indicazioni di sicurezza

AVVERTENZA
PSA INOX-STAR / PSA VRS per 1-2 persone in modo erroneo o danneggiati o l'uso improprio degli stessi possono comportare lesioni gravi o letali in caso di caduta. Controllare attentamente PSA INOX-STAR / PSA VRS per 1-2 persone prima di ogni utilizzo.

- L'utilizzo del PSA INOX-STAR / PSA VRS per 1-2 persone è riservato al personale incaricato e istruito in modo adeguato, e al di fuori della Germania nel rispetto delle regolamentazioni specifiche del rispettivo paese.
- **PSA INOX-STAR / PSA VRS per 1-2 persone non sono adatti per un permanente uso all'esterno. Il cambiamento delle condizioni meteorologiche può causare corrosione e usura del materiale.**
- L'utilizzatore del PSA INOX-STAR / PSA VRS per 1-2 persone deve essere in stato di salute idoneo per usare il punto di ancoraggio. La certificazione in merito può essere attestata p.e. tramite un esame G41.
- PSA INOX-STAR / PSA VRS per 1-2 persone possono essere utilizzati al massimo dal numero di persone come indicato sul prodotto
- Al fine di rendere accessibili all'utilizzatore le informazioni necessarie e di conseguenza la sicurezza d'uso, in caso di vendita in un altro paese il rivenditore deve mettere a disposizione le istruzioni per l'uso, la manutenzione, i controlli regolari e il loro ripristino, nella lingua del paese straniero.

2 Uso conforme

Il PSA INOX-STAR / PSA VRS per 1-2 persone PSA INOX-STAR / PSA VRS per 1-2 persone utilizzabile come punto di ancoraggio, per imbracature anticaduta. Questo punto di ancoraggio (in seguito denominato PSA-Protezione anticaduta punto di ancoraggio) può anche essere fissato permanentemente a un edificio, in modo da poter agganciare un'imbracatura anticaduta.

PSA INOX-STAR / PSA VRS per 1-2 persone devono essere utilizzati esclusivamente come dispositivi di arresto caduta (e non per scopi di sollevamento).

Solo in caso di azioni di salvataggio in altitudine o profondità è permesso l'aggancio di dispositivi di salvataggio (vedi DGUV 112-199 art 5.3.8.1 sistemi di ancoraggio)

PSA INOX-STAR / PSA VRS per 1-2 persone è idoneo per movimenti pendolari sotto carico, come si manifestano in caso di cadute.

Non è permesso l'uso del PSA INOX-STAR / PSA VRS per 1-2 persone **per movimenti rotatori continui a pieno carico**, in quanto si potrebbe svitare durante il movimento rotatorio continuo. Osservare le seguenti portate:

PSA INOX-STAR / PSA VRS per 1-2 persone sono ammessi per max. 2 persone.

PSA INOX-STAR / PSA VRS per 1-2 persone sono in grado di assorbire tutte le possibili forze che si verificano in qualsiasi direzione di carico se utilizzati correttamente come dispositivi di protezione anticaduta.

Il PSA VRS per 1-2 persone non è adatto per l'uso permanente all'aperto. Per applicazioni esterne, si consiglia di utilizzare PSA INOX-STAR per 1-2 persone (acciaio inossidabile).

In conseguenza al metodo di assemblaggio utilizzato, questo prodotto soddisfa i requisiti descritti nella norma DIN EN 795:2012 Paragrafo 3.2.1:

Dispositivo di ancoraggio anticaduta tipo A

Dispositivo di ancoraggio anticaduta che include, quando montato, uno o più punti di ancoraggio fissi, per l'aggancio al dispositivo strutturale è necessario un punto di ancoraggio fisso installato o un elemento di fissaggio.

Il PSA INOX-STAR per 1-2 persone deve essere utilizzato solo per gli scopi specificati dalle istruzioni per l'utente.

3 Istruzioni di montaggio/ Istruzioni per l'uso

3.1 Informazioni generali

- Resistenza alla temperatura:
  - Il PSA INOX-STAR per 1-2 Persone sono utilizzabili da -60°C a 280°C (secondo VdTÜV 418)
  - Il PSA VRS per 1-2 Persone sono utilizzabili da -40°C a 280°C.
- PSA INOX-STAR / PSA VRS per 1-2 persone non devono essere in contatto con sostanze chimiche aggressive, acidi o i relativi vapori. Leggere a proposito anche il punto *2 Uso conforme.*
- Prestare attenzione durante il trasporto e lo stoccaggio dei PSA INOX-STAR / PSA VRS per 1-2 persone affinché la filettatura non venga danneggiata.

AVVISO
Il bullone è tenuto saldamente prigioniero nel suo alloggiamento da 4 rientranze da compressione meccaniche.

- Deve esistere un piano di salvataggio che considera tutti i casi d'emergenza lavorativi.
- Nel caso d'utilizzo dei PSA INOX-STAR / PSA VRS per 1-2 persone in modo mobile questi devono essere messi a disposizione del personale utilizzatore.

- Qualsiasi modifica o riparazione PSA INOX-STAR / PSA VRS per 1-2 persone è strettamente riservata al produttore RUD.
- Conservare PSA INOX-STAR / PSA VRS per 1-2 persone solo in un ambiente asciutto e non corrosivo.
- Una corretta manutenzione e conservazione sono importanti per la sicurezza del lavoratore.

3.2 Indicazioni per il montaggio

1. Prevedere a livello progettuale il punto di applicazione in modo tale che le forze vengano assorbite dal materiale di base senza deformazioni (verifica statica).

   Si consiglia di consultare le specifiche regole e norme nazionali vigenti durante la progettazione dell'area di installazione. Esempio:

	per 1 persona	per 2 persone
DIN EN 795	12 kN	vedere DIN CEN/TS 16415
DIN CEN/TS 16415	vedere DIN EN 795	13 kN
OSHA 1926.502(d)(15)	22,2 kN	44,4 kN

Tabella 1: Forze testate

   L'associazione Assicurativa sulle Responsabilità del Datore di lavoro, raccomanda le seguenti lunghezze minime di avvitamento:

   - 1,5 x M in acciaio (qualità minima S235JR [1.0037])
   - 1,5 x M in ghisa sferoidale (es. GG 25)

   Inoltre, l'associazione assicurativa di responsabilità civile dei datori di lavoro raccomanda queste ulteriori lunghezze minime di avvitamento:

   - 2 x M in leghe di alluminio
   - 2,5 x M in metalli leggeri con scarsa resistenza (M = dimensione del filetto, ad es. M16)

   Nel caso dei metalli leggeri, dei metalli non ferrosi e della ghisa grigia, il filetto deve essere scelto in modo tale che la portata del filetto corrisponda ai requisiti del rispettivo materiale di base.

AVVISO
PSA INOX-STAR / PSA VRS per 1-2 persone in versione standard sono forniti con lunghezza filetto 1,5 x M. Assicurarsi che nel punto di applicazione la profondità di avvitamento sia sufficiente (vedesi anche cap. 3.2 Indicazioni per il montaggio - punto 5).

Se il PSA INOX-STAR / PSA VRS per 1-2 persone viene fissato su un foro passante, il foro deve essere eseguito secondo DIN EN 20273 parametro „m". Quando si utilizza un dado, sceglierne uno autobloccante con rondella disponibile in commercio sec. secondo DIN EN ISO 7042 o utilizzare un equivalente dado per scongiurare l'allentamento involontario del bullone. Qualora si rendesse necessario lo smontaggio del dado, è obbligatorio utilizzare uno nuovo e controllare anche l'integrità della filettatura del bullone del PSA

2. Il punto di fissaggio per PSA INOX-STAR / PSA VRS per 1-2 persone deve essere chiaramente colorato ed evidenziato.
3. Il PSA INOX-STAR / PSA VRS per 1-2 persone è da applicare come di seguito:
   - Il posizionamento sopra l'utilizzatore (ma non esclude una diversa posizione di montaggio) ciò riduce il rischio di inciampo, l'altezza di caduta e di oscillazione dopo una caduta.
   - L'elemento di collegamento al PSA deve potersi muovere liberamente.
   - L'elemento di collegamento al PSA non deve essere sollecitato su spigoli vivi o angoli.
4. Assicurarsi che la posizione di avvitamento sia piana (Ø E, vedi *Tabella 3*) Svasatura massima del foro da filettare = diametro nominale del filetto.
5. Forare e filettare i fori ciechi in modo che il piano di appoggio del bullone del PSA INOX-STAR / PSA VRS per 1-2 persone appoggi e si avviti correttamente. In caso di fori passanti considerare la normativa UNI EN 20273 scegliendo la tolleranza dimensionale media.
6. PSA INOX-STAR / PSA VRS per 1-2 persone deve essere in grado di ruotare di 360° attorno all'asse del bullone quando è completamente installato:

   PSA INOX-STAR / PSA VRS per 1-2 persone installato provvisoriamente:
   Per un'installazione/utilizzo **temporaneo** nel punto di fissaggio scelto per resistere alla forze di carico, è sufficiente il serraggio manuale del bullone, sul foro filettato, tramite chiave a brugola o altro utensile idoneo, applicando la normale forza di serraggio con la mano (ca. 50 daN).

   PSA INOX-STAR / PSA VRS per 1-2 persone installato permanentemente:
   Per un'installazione/utilizzo **permanente** nel punto di fissaggio scelto per resistere alla forze di carico, il PSA INOX-STAR / PSA VRS per 1-2 persone deve essere avvitato all'interno del foro filettato, utilizzando una chiave dinamometrica. Il necessario valore della coppia di serraggio per il bloccaggio definitivo, può essere ricavato dalla *Tabella 2* (tolleranza ± 10 %).
   Per l'utilizzo di una chiave dinamometrica è disponibile una chiave esagonale a "S":

Tipo	coppia [Nm]	cod.art. chiave a "S"
PSA M16	60	7997751
PSA M20	115	7997752

Tabella 2:

   Come ulteriore sicurezza, usare liquido frenafiletti ad es. Utilizzare Loctite o WEICONLOCK (osservare le istruzioni del produttore del liquido). Assemblaggio del PSA INOX-STAR / PSA VRS per 1-2 persone deve essere eseguito solo in modo tale che lo smontaggio possa essere effettuato solo con attrezzi idonei.

3.3 Indicazioni per l'uso

- Controllare regolarmente e prima di ogni utilizzo il PSA INOX-STAR / PSA VRS per 1-2 persone in riguardo a fissaggio, corrosione, usura, deformazione, ecc. (vedesi cap. *4 Controllo / Riparazione / Smaltimento*).

AVVERTENZA
PSA INOX-STAR / PSA VRS per 1-2 persone montati in modo errato o danneggiati oppure un utilizzo improprio possono causare lesioni gravi o letali in caso di caduta. Controllare accuratamente PSA INOX-STAR / PSA VRS per 1-2 persone prima di ogni utilizzo.

- In caso di dubbi circa la sicurezza del PSA INOX-STAR / PSA VRS per 1-2 persone oppure se questo è stato sollecitato da una caduta, il punto di ancoraggio va tolto dall'utilizzo. Un futuro utilizzo deve essere approvato da parte di una persona competente.
- Il PSA INOX-STAR / PSA VRS per 1-2 persone avvitato deve ruotare liberamente su 360°.

AVVISO
Il PSA INOX-STAR / PSA VRS per 1-2 persone **non è idoneo per rotazione continua sotto carico**.

- In caso di assemblaggio di un sistema anticaduta assicurarsi che l'attacco dell'elemento di connessione sia compatibile con il PSA INOX-STAR / PSA VRS per 1-2 persone.
- Se il PSA INOX-STAR / PSA VRS per 1-2 persone viene utilizzato come parte di un sistema di protezione anticaduta, assicurarsi che siano garantiti i seguenti requisiti: Devono essere utilizzati dispositivi che limitino al massimo le forze dinamiche, che possono verificarsi sull'utente durante una caduta, fino a max. 6 kN.
- Dall'assemblaggio di un sistema non devono risultare momenti di pericolo. Il corretto funzionamento di un componente o del sistema anticaduta non deve essere compromesso
- Sono da escludere danneggiamenti del PSA INOX-STAR / PSA VRS per 1-2 persone causati da spigoli vivi.
- Il collegamento di un PSA INOX-STAR / PSA VRS per 1-2 persone con un sistema individuale anticaduta deve essere eseguito tramite elementi di attacco a norma UNI EN 362 (classe B e M) liberamente movibili in ogni direzione. Le altre classi non sono ammesse, eccetto alcune forme della classe T. Non sono ammessi punti d'urto, di schiacciamento, di taglio o di bloccaggio. L'elemento di connessione non deve piegarsi sotto carico.
- Non sono permessi ganci a moschettone DIN 5290 in combinazione con PSA INOX-STAR / PSA VRS per 1-2 persone.
- PSA INOX-STAR / PSA VRS per 1-2 persone possono essere combinati con moschettoni secondo DIN EN 362 A secondo la seguenti condizioni:
  - Utilizzo da parte di una sola persona
  - Nessun carico trasversale del moschettone
  - Il moschettone deve essere liberamente mobile
- Per un imbracatura individuale anticaduta in un sistema individuale anticaduta è permesso solo un mezzo di ancoraggio a norma EN 361.
- Quando si utilizzano sistemi di ancoraggio anticaduta, assicurarsi che sia garantito per la sicurezza dell'utente lo spazio sufficiente al di sotto dell'area di lavoro. In caso di caduta, non dovrà verificarsi alcun impatto al suolo o contro un ostacolo.
- Agganciare e bloccare l'elemento di attacco del sistema di arresto caduta nel PSA INOX-STAR / PSA VRS per 1-2 persone.
- L'uso inappropriato del PSA INOX-STAR / PSA VRS per 1-2 persone ne limita la durata di vita. Il punto di ancoraggio è da controllare e testare come da cap. *4 Controllo / Riparazione / Smaltimento*.
- Osservare le istruzioni d'uso degli altri componenti.

4 Controllo / Riparazione / Smaltimento

4.1 Indicazioni sui controlli periodici

Tramite una valutazione dei rischi, il cliente è tenuto a ricavare e stabilire il tipo e l'entità dei controlli necessari, nonché i termini dei controlli ripetuti nel tempo (vedi punti *4.2 e 4.3*).
L'idoneità del PSA INOX-STAR / PSA VRS per 1-2 persone deve essere controllata almeno una volta all'anno da un tecnico esperto (Inoltre seguire le disposizioni di legge vigenti nel paese di utilizzo).

A seconda delle condizioni d'impiego, ad es. uso frequente, maggiore usura o corrosione, possono rendersi necessari controlli ad intervalli inferiori. Il controllo è necessario anche in seguito a danni e in caso di eventi particolari.

I cicli di controllo devono essere stabiliti dal cliente anche in base alle disposizioni di legge vigenti nella nazione di utilizzo.

Compilare attentamente la documentazione (scheda di controllo) e conservarla per annotare le ispezioni regolari ed eventuali riparazioni.

Se necessario è possibile aggiungere un riscontro, non invasivo, sul componente per evidenziare l'ultima ispezione eseguita e riferimenti sulla prossima da effettuare.

4.2 Criteri per il controllo visivo regolare da parte dell'utente

- la marchiatura tipo di prodotto sul PSA INOX-STAR / PSA VRS per 1-2 persone deve essere riconoscibile e leggibile.
- fissaggio corretto della vite (coppia di serraggio)
- Completa planarità dell'area di avvitamento del PSA INOX-STAR / PSA VRS per 1-2 persone
- integrità del PSA INOX-STAR / PSA VRS per 1-2 persone
- indicazione portata integra e leggibile, marchio produttore esistente
- Dimensioni corrette del bullone rispetto al foro di fissaggio e anche quella della sua lunghezza.
- danneggiamenti meccanici come tacche profonde, soprattutto in punti sollecitati in trazione
- Assenza di deformazioni di parti portanti come bullone ed anello di portata.
- Deve essere assicurata una facile rotazione dell'anello di portata, senza strappi.

4.3 Criteri di controllo supplementari per il tecnico esperto / riparatore

- forte corrosione
- L'ispezione della riduzione della sezione trasversale è necessaria solo se si osservano anomalie evidenti. A questo caso entra in vigore il regolamento della massima riduzione della sezione maggiore al 10 %.
- Danneggiamenti visibili dei bulloni o delle filettature.
- A seconda del risultato della valutazione dei rischi possono rendersi necessari ulteriori controlli (ad es. controllo rotture sulle parti rotanti).

4.4 Suggerimenti per la manutenzione

Per la pulizia dei dispositivi di PSA INOX-STAR / PSA VRS per 1-2 persone, utilizzare solo prodotti per la pulizia privi di solventi e acidi.

4.5 Smaltimento

Smaltire componenti / accessori o imballaggio secondo quanto previsto dai rispettivi regolamenti locali sul trattamento dei rifiuti.

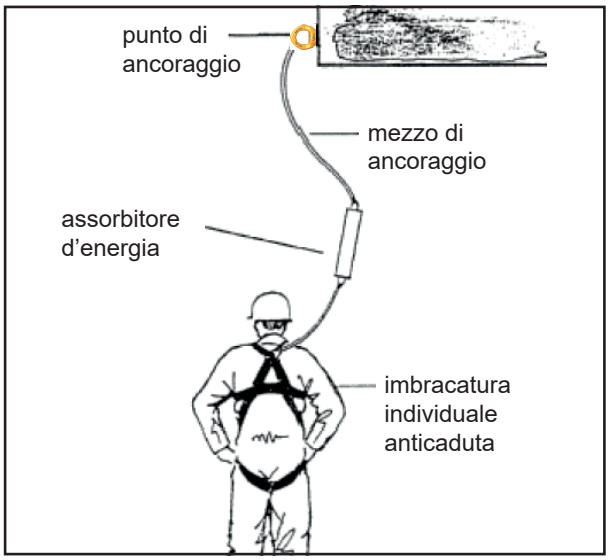

Fig. 1: sistema individuale anticaduta
(fonte: BGR/GUV-R 198, 03/2011, pagina 13 Fig. 7)

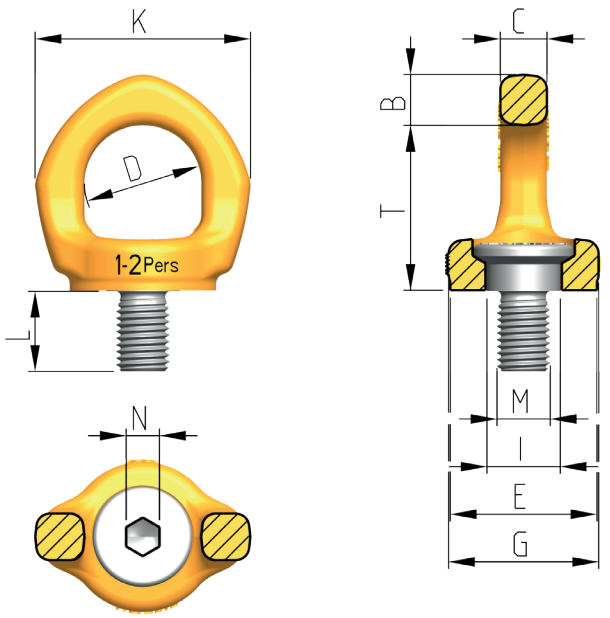

Fig. 2: dimensionamento PSA INOX-STAR per 1-2 persone

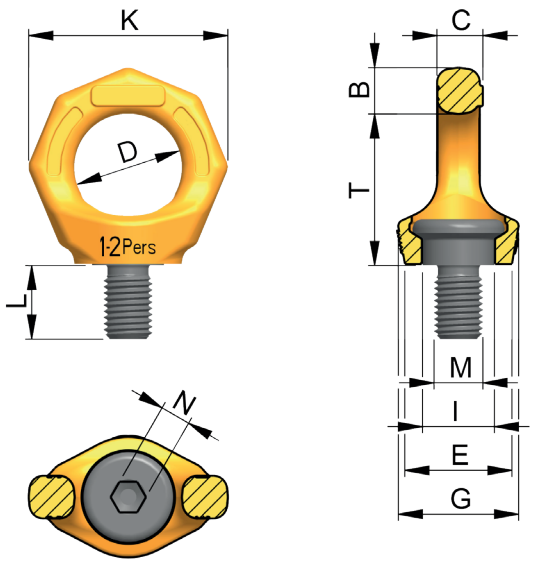

Fig. 3: dimensionamento PSA VRS per 1-2 persone

PSA INOX-STAR - [per 1-2 persone]															
Tipo PSA INOX-STAR	portata [pers.]	peso [kg / pc.]	T [mm]	B [mm]	C [mm]	D [mm]	E [mm]	G [mm]	I [mm]	K [mm]	L [mm]	M	N [mm]	VPE [pc.]	cod.art.
M16	1-2	0,37	50	15	14	35	44	45	22	65	24	M16	10	1.000	7912513
														10	7912518
M16	1-2	0,39	50	15	14	35	44	45	22	65	50	M16	10	10	7912514
M16	1-2	0,56	50	15	14	35	44	45	22	65	120	M16	10	10	7912515
M20	1-2	0,53	58	19	17	40	43	47	27,5	74	30	M20	12	10	7900921
M20	1-2	0,6	58	19	17	40	43	47	27,5	74	60	M20	12	10	7901252
PSA VRS - [per 1-2 persone]															
Tipo PSA VRS	portata [pers.]	peso [kg / pc.]	T [mm]	B [mm]	C [mm]	D [mm]	E [mm]	G [mm]	I [mm]	K [mm]	L [mm]	M	N [mm]	VPE [Stk.]	cod.art.
M16	1-2	0,31	49	15	15	35	35	39	23,5	65	24	M16	10	10	7997854
M16	1-2	*	49	15	15	35	35	39	23,5	65	25-120	M16	10	--	8600401
5/8“ - 11 UNC	1-2	0,31	49	15	15	35	35	39	23,5	65	24	5/8“ - 11 UNC	3/8“	10	7998659
M20	1-2	0,53	58	18	17	40	42	54	29,3	75	30	M20	12	10	7900920
3/4“ - 10 UNC	1-2	0,5 kg	58	18	17	40	42	54	29,3	75	29	3/4“ - 10 UNC	1/2“	10	7903367

*Tabella 3: Dati tecnici * il peso dipende dalla lunghezza del bullone.*
RUD si riserva la facoltà di modifiche tecniche senza preavviso

5 Marcatura dei punti di ancoraggio PSA INOX-STAR / PSA VRS per 1-2 persone

La marcatura dei punti di ancoraggio PSA VRS / PSA INOX-STAR per 1-2 persone è a norma UNI EN 365 “Dispositivi di protezione individuale contro le cadute dall’alto: Requisiti generali per le istruzioni per l’uso e la marcatura”

* Area raccomandata per marcare l‘ultima ispezione o la prossima (lato superiore).

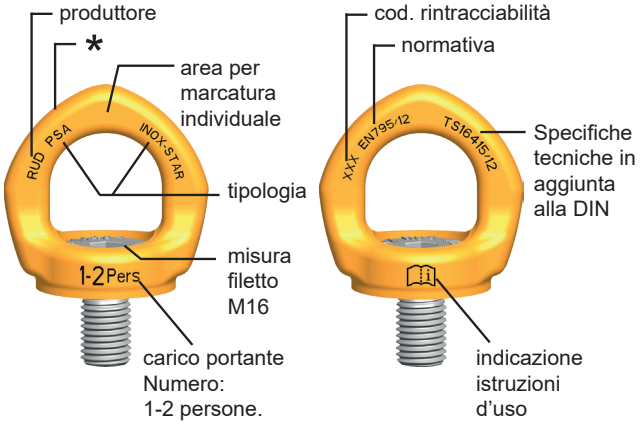

PSA INOX-STAR per 1-2 persone (M16)

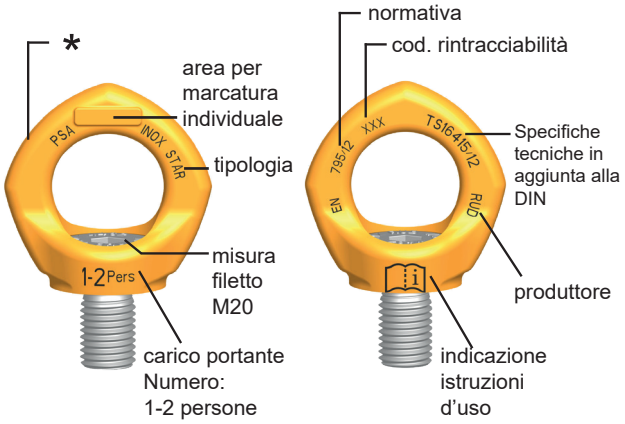

PSA INOX-STAR per 1-2 persone (M20)

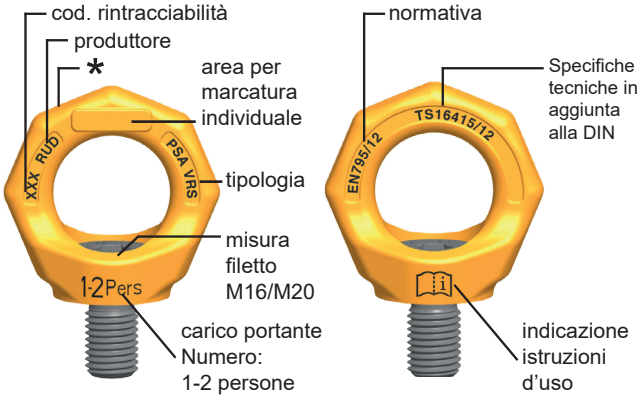

PSA VRS per 1-2 persone (M16 / M20)

6 Scheda di controllo

prodotto		
Tipo	descrizione	Anno di produzione
Individuelle Nr. (wenn vorhanden)		Data di acquisto
cod. rintracciabilità		

produttore:
RUD Ketten Rieger & Dietz GmbH u. Co. KG
Friedensinsel, 73432 Aalen, Germania
Contattateci
sling@rud.com / Tel. +49 7361 504-1370

Sequenza delle ispezioni regolari

data	ispezione	manutenzione	OK	difetti constatati	nome e firma esperto resp.	data prossima ispezione regolare

Leggere attentamente le istruzioni d'uso prima dell'utilizzo del PSA INOX-STAR / PSA VRS per 1-2 persone per sistemi anticaduta. Accertarsi che tutte le indicazioni siano state recepite. L'inosservanza delle istruzioni d'uso può comportare danni a persone o oggetti ed escludere ogni forma di garanzia.